СОГЛАСИЕ 263

на прокладку «Распределительного газопровода низкого давления для газоснабжения жилых домов д. Афанасьево Вязниковского района Владимирской области» по землям, принадлежащим физическим лицам.

Я, Тихонова Елена Александровна,

паспорт серии 17 04 № 036537

выдан «22» 01 2003 г. ОВД г. Вязники

даю согласие на прокладку газопровода по землям, принадлежащим мне праве собственности.

		Тихонов
(дата)	(подпись)	(расшифровка подписи)

СОГЛАСИЕ 66

на прокладку «Распределительного газопровода низкого давления для газоснабжения жилых домов д. Афанасьево Вязниковского района Владимирской области» по землям, принадлежащим физическим лицам.

Я, Бойназаров Асар Мавлонназарович,

паспорт серии 60 09 № 727161

выдан «21» 08 2009 г. Отд. УФМС по Сверлов. р.

даю согласие на прокладку газопровода по землям, принадлежащим мне праве собственности.

		Бойназаров
(дата)	(подпись)	(расшифровка подписи)

Земля взята в аренду у Смирнова Б.Н.

СОГЛАСИЕ 1

на прокладку «Распределительного газопровода низкого давления для газоснабжения жилых домов д. Афанасьево Вязниковского района Владимирской области» по землям, принадлежащим физическим лицам.

Я, Петрова Елена Николаевна,

паспорт серии 17 02 № 917137

выдан «3» 12 2002 г.

даю согласие на прокладку газопровода по землям, принадлежащим мне праве собственности. см на обороте

(дата) (подпись) Петрова (расшифровка подписи)

Земля взята в аренду у Трубиной Ю.С.

СОГЛАСИЕ 6

на прокладку «Распределительного газопровода низкого давления для газоснабжения жилых домов д. Афанасьево Вязниковского района Владимирской области» по землям, принадлежащим физическим лицам.

Я, Петрова Елена Николаевна,

паспорт серии 17 02 № 917137

выдан «3» 12 2002 г.

даю согласие на прокладку газопровода по землям, принадлежащим мне праве собственности. см на обороте

(дата) (подпись) Петрова (расшифровка подписи)

Ситуационный план расположения границ участка
Кадастровый квартал 33:08:140301
Кадастровый номер земельного участка 33:08:140301:47

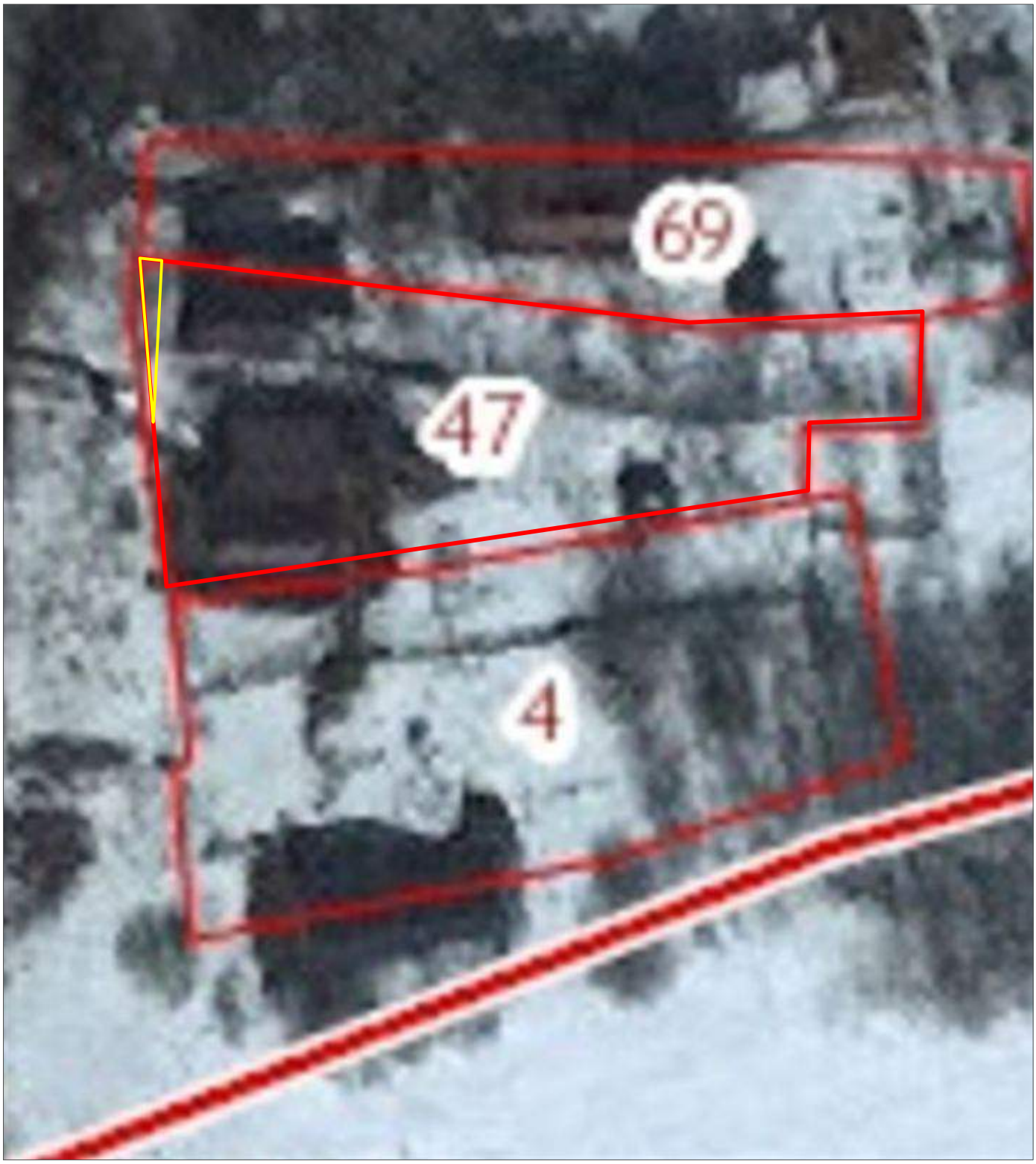

Условные обозначения: граница земельного участка

Утверждена
_____
(наименование документа об утверждении,включая наименования
_____
органов государственной власти или органов местного
_____
самоуправления, принявших решение об утверждении схемы или
_____
подписавших соглашение о перераспределении земельных участков)

от _____№_____

Схема расположения земельного участка или земельных участков на кадастровом плане территории

Условный номер земельного участка :47/чзу1		
Площадь земельного участка 8,03 кв.м.		
Обозначение характерных точек границ	Координаты	
	X	У
1	199438	329065
2	199461	329071
3	199461	329072
4	199463	329073

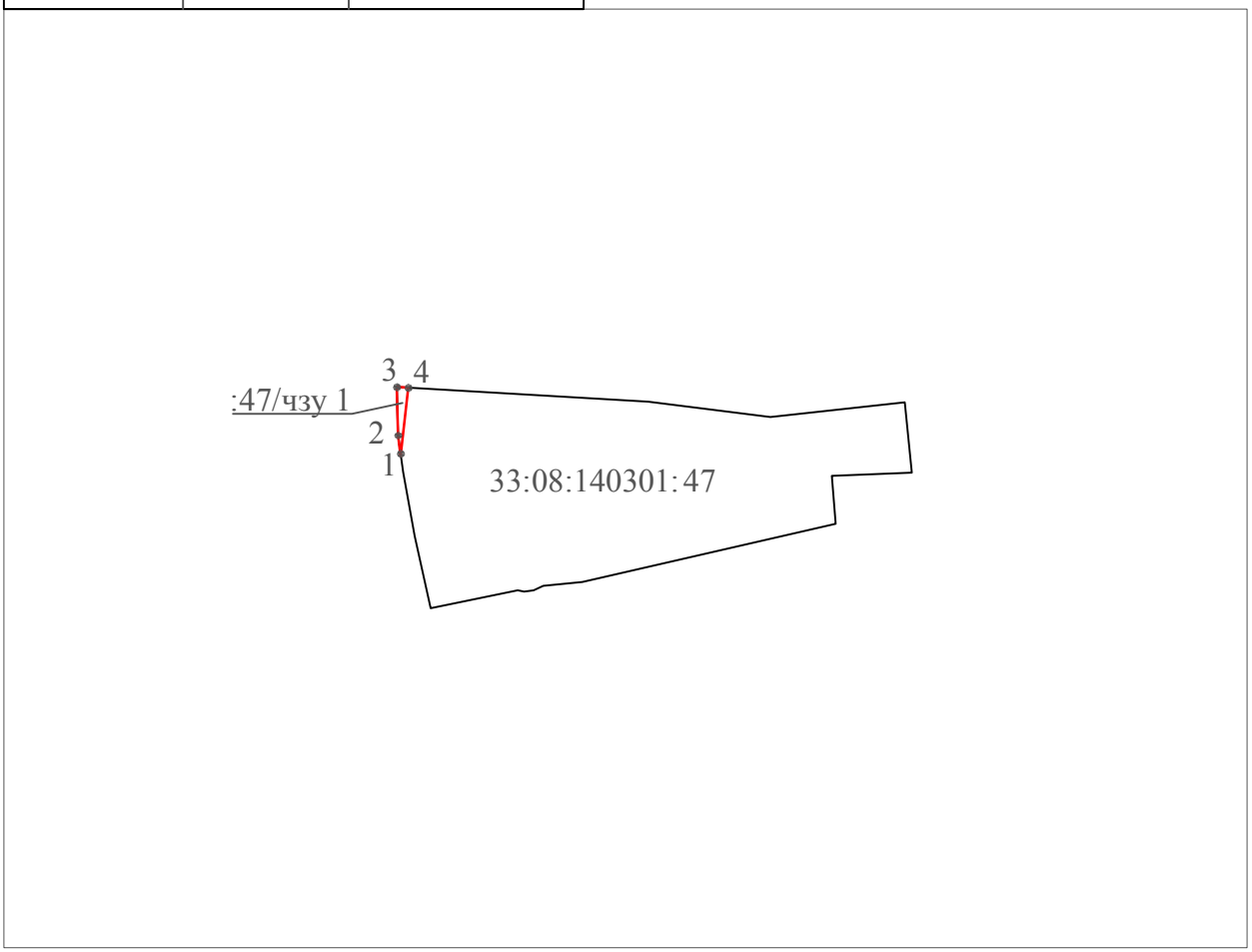

Система координат МСК-33
Масштаб 1:1000

Условные обозначения:

33:08:140301:47 - кадастровый номер земельного участка

:47/чзу1 - образуемая часть земельного участка

Ситуационный план расположения границ участка
Кадастровый квартал 33:08:140301
Кадастровый номер земельного участка 33:08:140301:69

Условные обозначения: граница земельного участка

Утверждена

_____

(наименование документа об утверждении,включая наименования

_____ ____

органов государственной власти или органов местного

_____

самоуправления, принявших решение об утверждении схемы или

_____

подписавших соглашение о перераспределении земельных участков)

от _____№_____

Схема расположения земельного участка или земельных участков на кадастровом плане территории

Условный номер земельного участка :69/чзу1		
Площадь земельного участка 26,94 кв.м.		
Обозначение характерных точек границ	Координаты	
	X	У
1	199317	329046
2	199317	329045
3	199327	329045
4	199327	329052
5	199326	329052
6	199326	329049
7	199323	329049
8	199323	329047

Условный номер земельного участка :69/чзу2		
Площадь земельного участка 10,17 кв.м.		
Обозначение характерных точек границ	Координаты	
	X	У
1	199327	329057
2	199327	329065
3	199325	329065
4	199325	329064
5	199325	329064
6	199326	329059
7	199327	329059

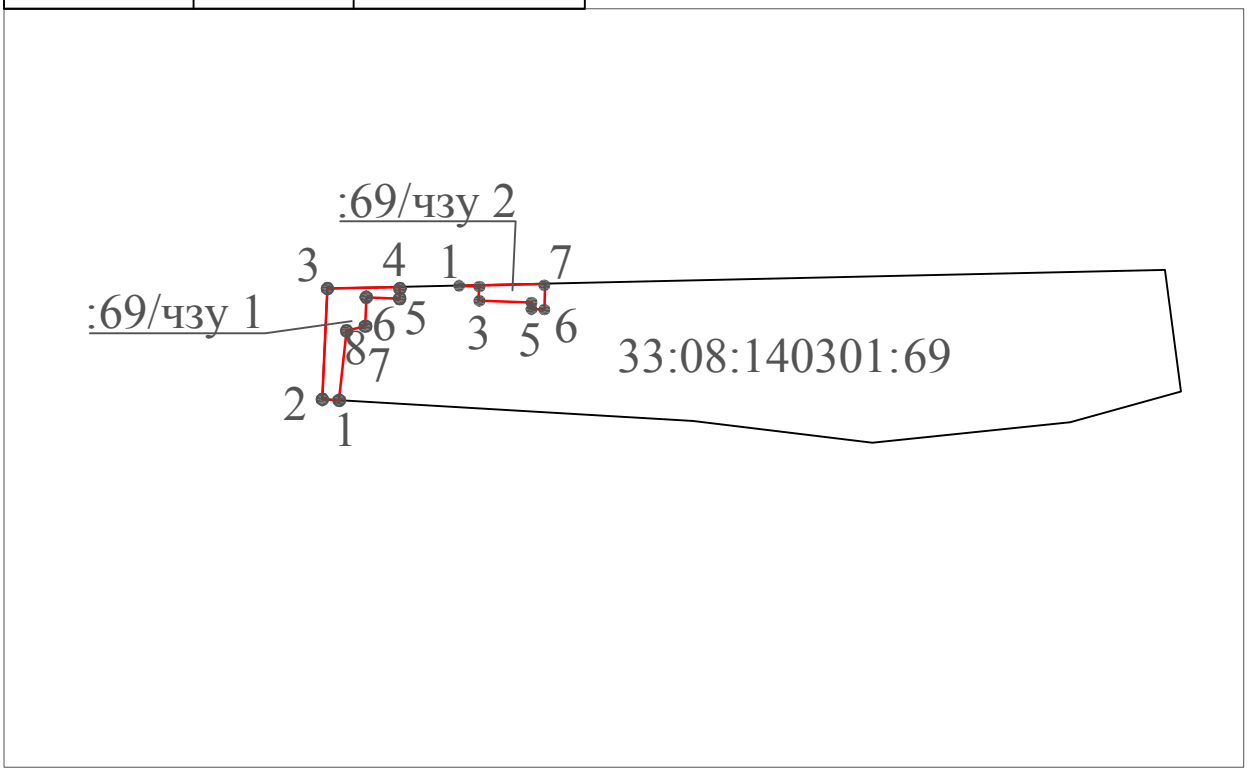

Система координат МСК-33
Масштаб 1:1000

Условные обозначения:

33:08:140301:69 - кадастровый номер земельного участка

:69/чзу1 - образуемая часть земельного участка

Ситуационный план расположения границ участка
Кадастровый квартал 33:08:140301
Кадастровый номер земельного участка 33:08:140301:71

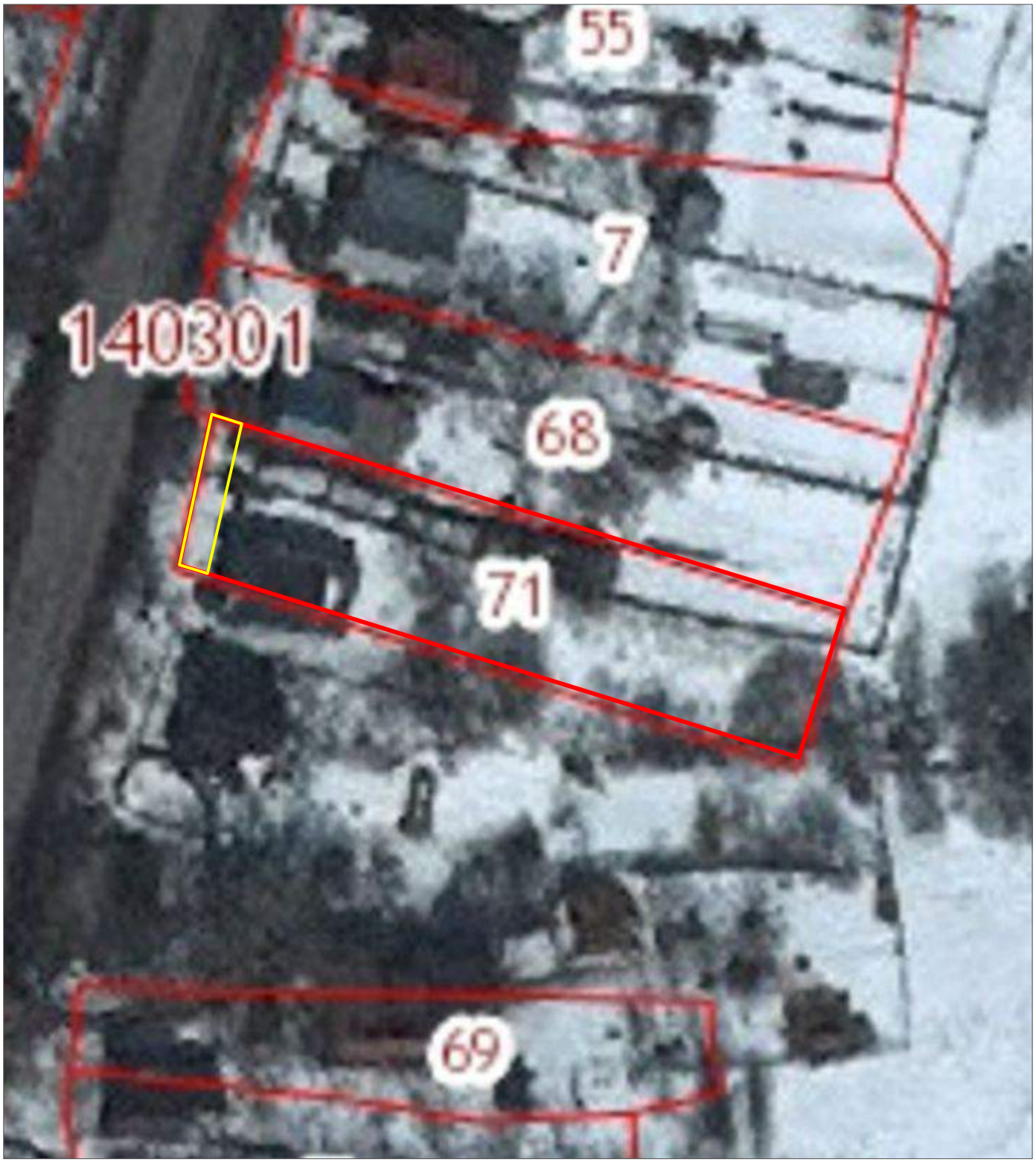

Условные обозначения: граница земельного участка

Утверждена
_____
(наименование документа об утверждении,включая наименования
_____ ____
органов государственной власти или органов местного
_____
самоуправления, принявших решение об утверждении схемы или
_____
подписавших соглашение о перераспределении земельных участков)

от _____№_____

Схема расположения земельного участка или земельных участков на кадастровом плане территории

Условный номер земельного участка :71/чзу1		
Площадь земельного участка 51,98 кв.м.		
Обозначение характерных точек границ	Координаты	
	X	У
1	199376	329057
2	199377	329055
3	199396	329059
4	199395	329062

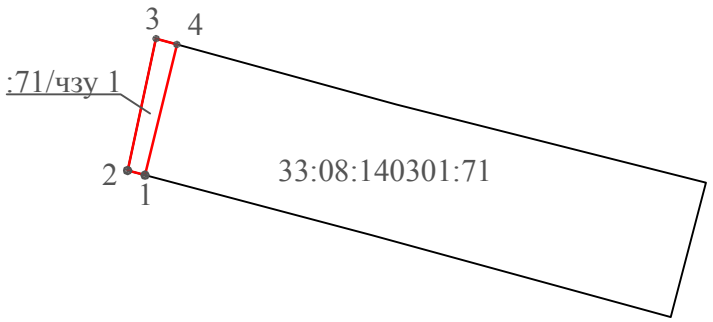

Система координат МСК-33
Масштаб 1:1000

Условные обозначения:

33:08:140301:71 - кадастровый номер земельного участка

:71/чзу1 - образуемая часть земельного участка

Ситуационный план расположения границ участка
Кадастровый квартал 33:08:140301
Кадастровый номер земельного участка 33:08:140301:68

Условные обозначения: граница земельного участка

Утверждена
_____
(наименование документа об утверждении,включая наименования
_____ ____
органов государственной власти или органов местного
_____
самоуправления, принявших решение об утверждении схемы или
_____
подписавших соглашение о перераспределении земельных участков)

от _____№_____

Схема расположения земельного участка или земельных участков на кадастровом плане территории

Условный номер земельного участка :68/чзу1		
Площадь земельного участка 122,24 кв.м.		
Обозначение характерных точек границ	Координаты	
	X	У
1	199397	329055
2	199414	329059
3	199414	329060
4	199413	329066
5	199395	329061
6	199396	329059

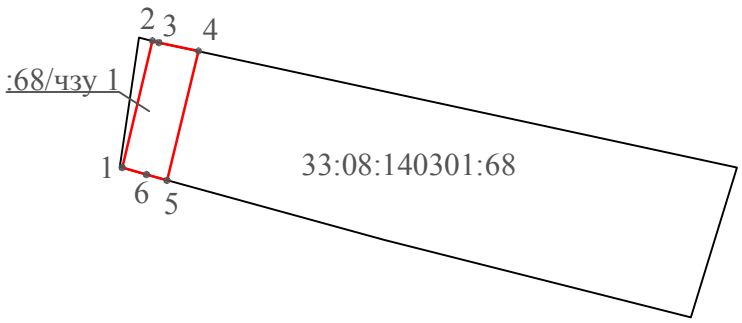

Система координат МСК-33
Масштаб 1:1000

Условные обозначения:

33:08:140301:68 - кадастровый номер земельного участка

:68/чзу1 - образуемая часть земельного участка

Ситуационный план расположения границ участка
Кадастровый квартал 33:08:140301
Кадастровый номер земельного участка 33:08:140301:7

Условные обозначения: граница земельного участка

Утверждена
_____
(наименование документа об утверждении,включая наименования
_____ ____
органов государственной власти или органов местного
_____
самоуправления, принявших решение об утверждении схемы или
_____
подписавших соглашение о перераспределении земельных участков)

от _____№_____

Схема расположения земельного участка или земельных участков на кадастровом плане территории

Условный номер земельного участка :7/чзу1		
Площадь земельного участка 158,67 кв.м.		
Обозначение характерных точек границ	Координаты	
	X	У
1	199414	329059
2	199416	329060
3	199438	329065
4	199437	329072
5	199413	329066

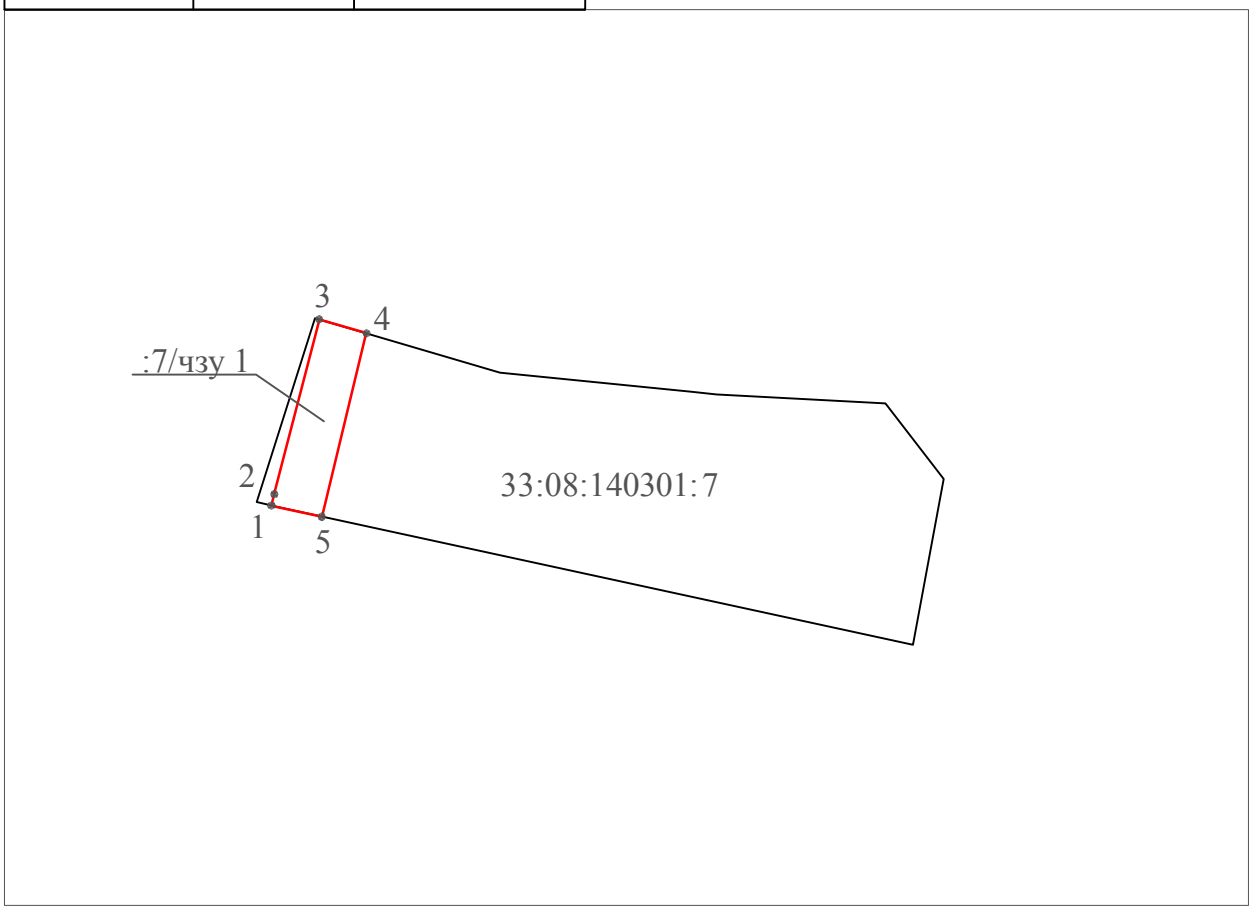

Система координат МСК-33
Масштаб 1:1000

Условные обозначения:

33:08:140301:7 - кадастровый номер земельного участка

:7/чзу1 - образуемая часть земельного участка

Ситуационный план расположения границ участка
Кадастровый квартал 33:08:140301
Кадастровый номер земельного участка 33:08:140301:55

Условные обозначения: граница земельного участка

Утверждена

_____

(наименование документа об утверждении,включая наименования

_____ ____

органов государственной власти или органов местного

_____

самоуправления, принявших решение об утверждении схемы или

_____

подписавших соглашение о перераспределении земельных участков)

от _____№_____

Схема расположения земельного участка или земельных участков на кадастровом плане территории

Условный номер земельного участка :55/чзу1		
Площадь земельного участка 154,69 кв.м.		
Обозначение характерных точек границ	Координаты	
	X	У
1	199438	329065
2	199461	329071
3	199461	329072
4	199463	329073
5	199462	329078
6	199458	329077
7	199445	329074
8	199442	329073
9	199442	329073
10	199437	329072

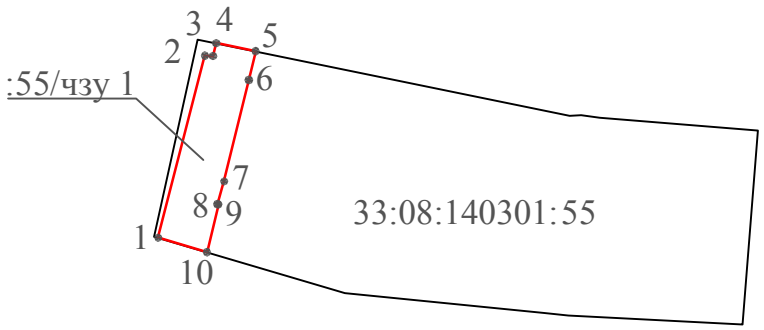

Система координат МСК-33
Масштаб 1:1000

Условные обозначения:

33:08:140301:55 - кадастровый номер земельного участка

:55/чзу1 - образуемая часть земельного участка

Ситуационный план расположения границ участка
Кадастровый квартал 33:08:140301
Кадастровый номер земельного участка 33:08:140301:8

Условные обозначения: граница земельного участка

Утверждена

_____

(наименование документа об утверждении,включая наименования

_____ ____

органов государственной власти или органов местного

_____

самоуправления, принявших решение об утверждении схемы или

_____

подписавших соглашение о перераспределении земельных участков)

от _____№_____

Схема расположения земельного участка или земельных участков на кадастровом плане территории

Условный номер земельного участка :8/чзу1		
Площадь земельного участка 464,39 кв.м.		
Обозначение характерных точек границ	Координаты	
	X	У
1	199957	329262
2	199952	329263
3	199946	329262
4	199957	329216
5	199965	329190
6	199971	329191
7	199956	329240

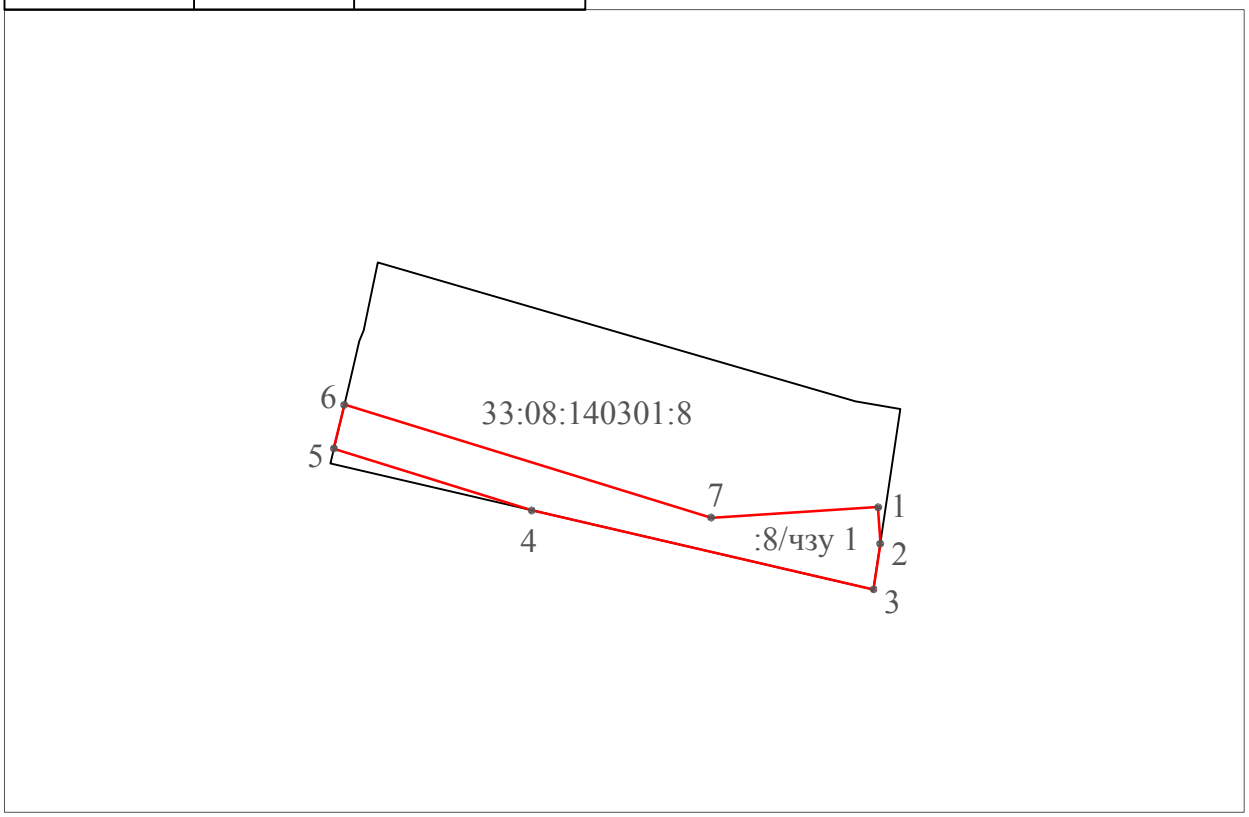

Система координат МСК-33
Масштаб 1:1000

Условные обозначения:

33:08:140301:8 - кадастровый номер земельного участка

:8/чзу1 - образуемая часть земельного участка

Ситуационный план расположения границ участка
Кадастровый квартал 33:08:140301
Кадастровый номер земельного участка 33:08:140301:60

Условные обозначения: граница земельного участка

Утверждена

_____

(наименование документа об утверждении,включая наименования

_____ ____

органов государственной власти или органов местного

_____

самоуправления, принявших решение об утверждении схемы или

_____

подписавших соглашение о перераспределении земельных участков)

от _____№_____

Схема расположения земельного участка или земельных участков на кадастровом плане территории

Условный номер земельного участка :60/чзу1		
Площадь земельного участка 156/06 кв.м.		
Обозначение характерных точек границ	Координаты	
	X	У
1	200011	329187
2	200012	329181
3	200036	329179
4	200041	329178
5	200040	329185
6	200037	329185
7	200028	329186
8	200029	329185
9	200019	329183
10	200019	329186
11	200012	329187

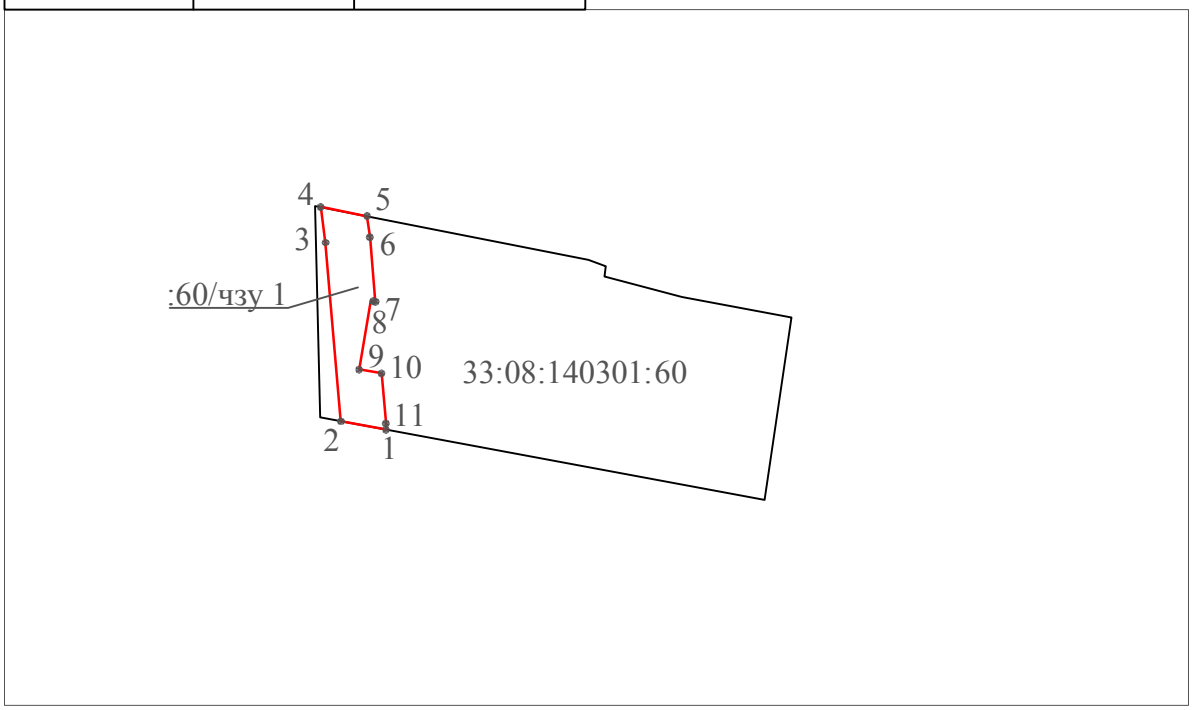

Система координат МСК-33
Масштаб 1:1000

Условные обозначения:

33:08:140301:60 - кадастровый номер земельного участка

:60/чзу1 - образуемая часть земельного участка

Ситуационный план расположения границ участка
Кадастровый квартал 33:08:140301
Кадастровый номер земельного участка 33:08:140301:2

Условные обозначения: граница земельного участка

Утверждена

_____

(наименование документа об утверждении,включая наименования

_____ ____

органов государственной власти или органов местного

_____

самоуправления, принявших решение об утверждении схемы или

_____

подписавших соглашение о перераспределении земельных участков)

от _____№_____

Схема расположения земельного участка или земельных участков на кадастровом плане территории

Условный номер земельного участка :2/чзу1		
Площадь земельного участка 120,12 кв.м.		
Обозначение характерных точек границ	Координаты	
	X	У
1	200040	329185
2	200041	329178
3	200050	329177
4	200065	329176
5	200064	329181
6	200055	329183
7	200055	329181
8	200045	329181
9	200045	329184

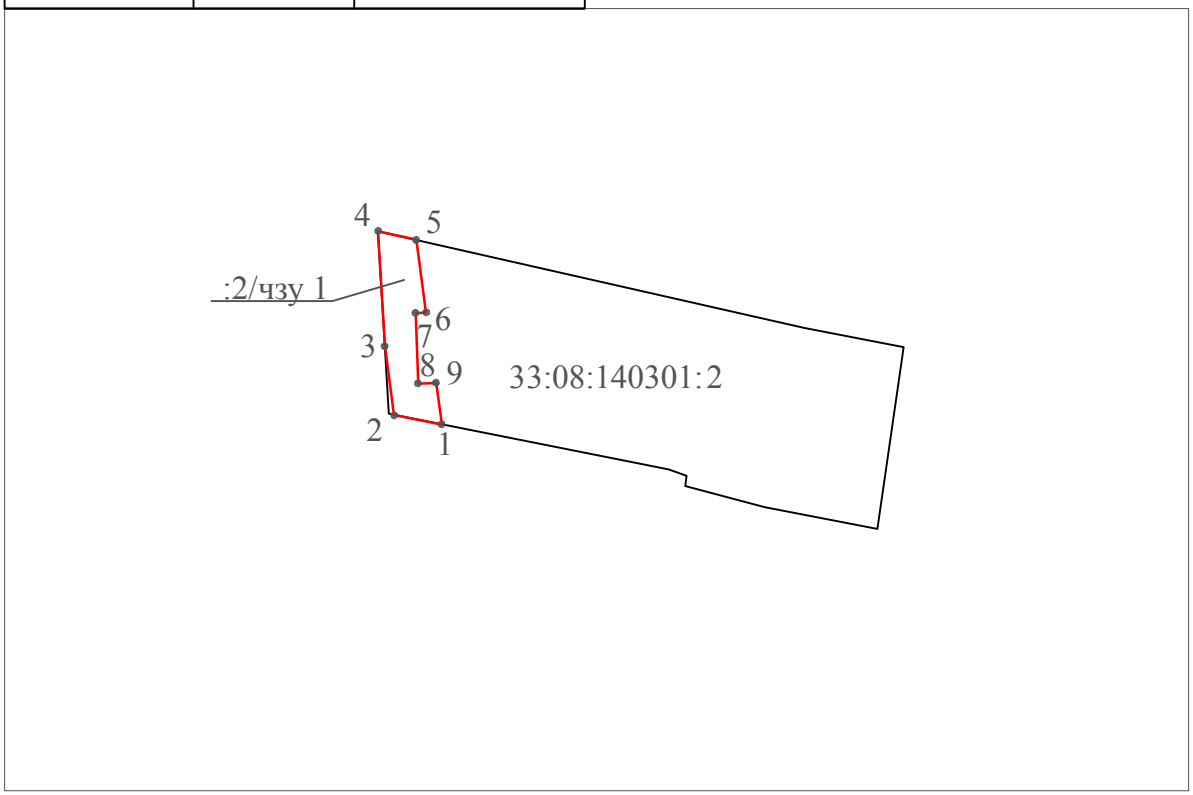

Система координат МСК-33
Масштаб 1:1000

Условные обозначения:

33:08:140301:2 - кадастровый номер земельного участка

:2/чзу1 - образуемая часть земельного участка

Ситуационный план расположения границ участка
Кадастровый квартал 33:08:140301
Кадастровый номер земельного участка 33:08:140301:1

Условные обозначения: граница земельного участка

Утверждена

_____

(наименование документа об утверждении,включая наименования

_____ ____

органов государственной власти или органов местного

_____

самоуправления, принявших решение об утверждении схемы или

_____

подписавших соглашение о перераспределении земельных участков)

от _____№_____

Схема расположения земельного участка или земельных участков на кадастровом плане территории

Условный номер земельного участка :1/чзу1		
Площадь земельного участка 67,81 кв.м.		
Обозначение характерных точек границ	Координаты	
	X	У
1	200064	329181
2	200065	329176
3	200068	329174
4	200076	329173
5	200077	329179
6	200067	329181

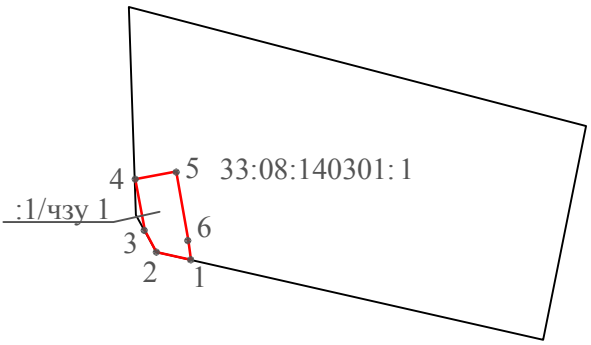

Система координат МСК-33
Масштаб 1:1000

Условные обозначения:

33:08:140301:1 - кадастровый номер земельного участка

:1/чзу1 - образуемая часть земельного участка