Ситуационный план расположения границ участка
Кадастровый квартал 33:08:140301
Кадастровый номер земельного участка 33:08:140301:3

Условные обозначения: граница земельного участка

Утверждена

_____

(наименование документа об утверждении,включая наименования

_____ ____

органов государственной власти или органов местного

_____

самоуправления, принявших решение об утверждении схемы или

_____

подписавших соглашение о перераспределении земельных участков)

от _____№_____

Схема расположения земельного участка или земельных участков на кадастровом плане территории

Условный номер земельного участка :3/чзу1		
Площадь земельного участка 37,41 кв.м.		
Обозначение характерных точек границ	Координаты	
	X	У
1	200058	329142
2	200064	329141
3	200065	329147
4	200058	329148
5	200058	329142

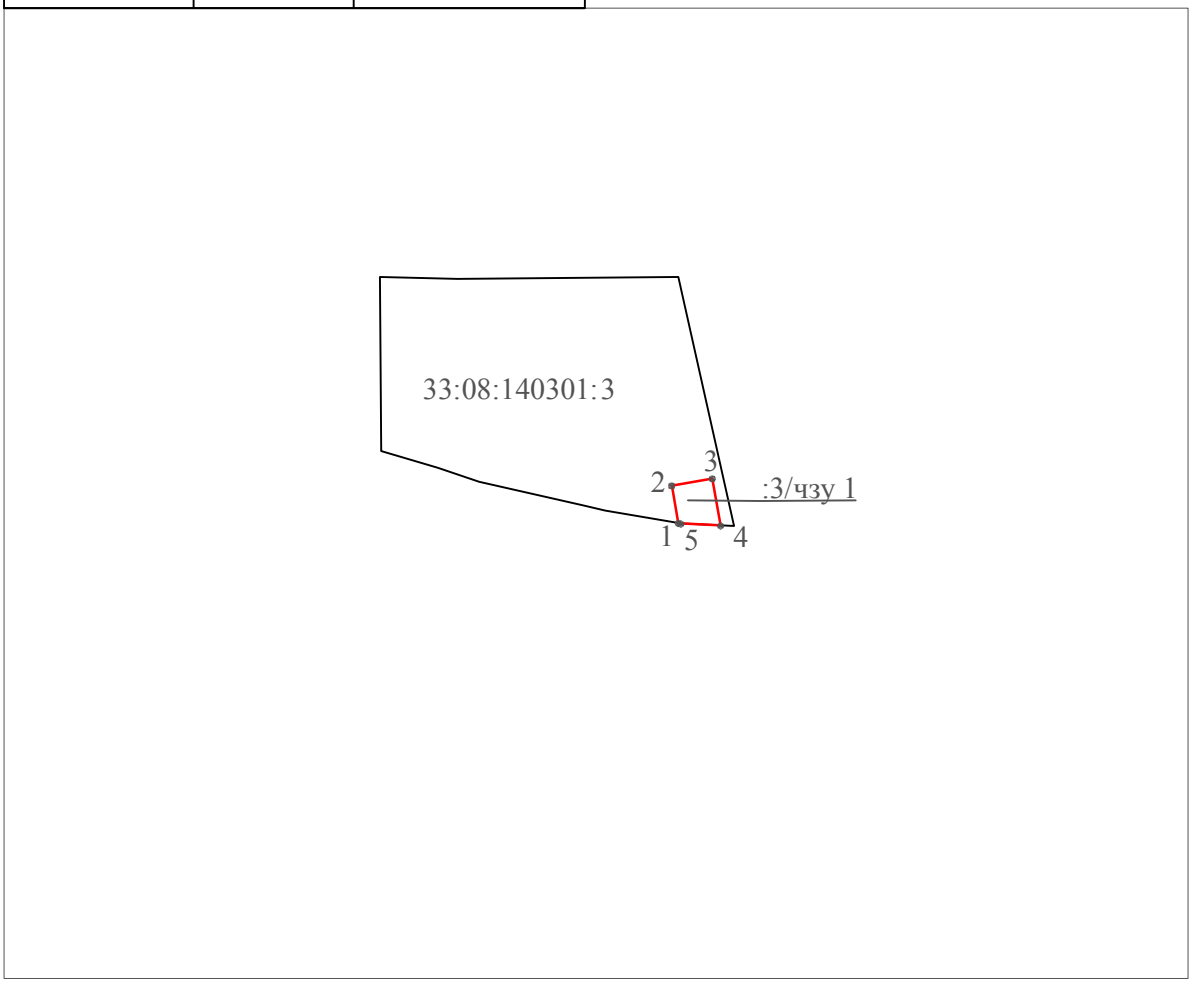

Система координат МСК-33
Масштаб 1:1000

Условные обозначения:

33:08:140301:3 - кадастровый номер земельного участка

:3/чзу1 - образуемая часть земельного участка

Ситуационный план расположения границ участка
Кадастровый квартал 33:08:140301
Кадастровый номер земельного участка 33:08:140301:5

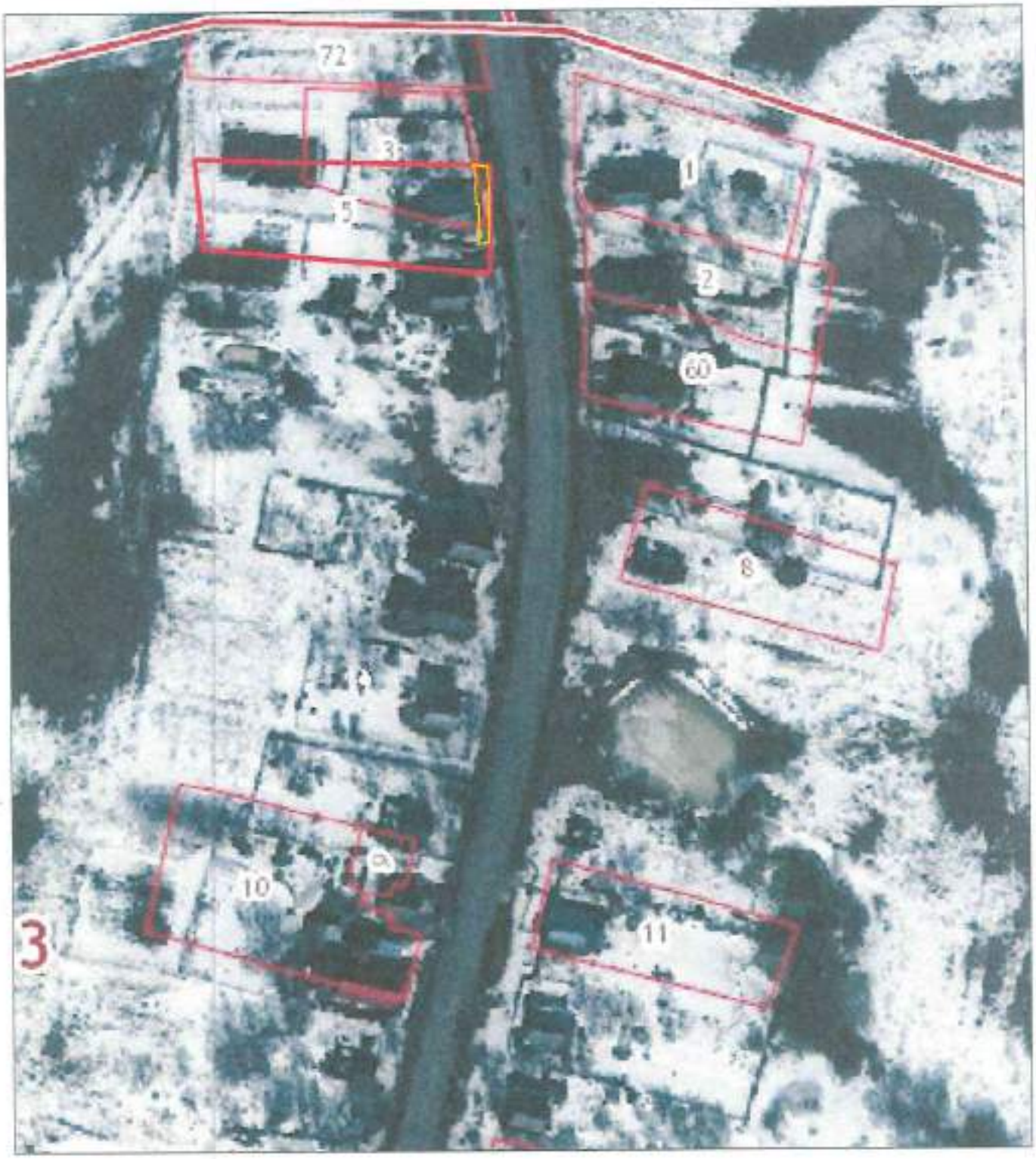

Условные обозначения: граница земельного участка

Утверждена

(наименование документа об утверждении включая наименование органов государственной власти или органов местного самоуправления, принявших решение об утверждении схемы или подписавших соглашение о перераспределении земельных участков)

от _____ № _____

Схема расположения земельного участка или земельных участков на кадастровом плане территории

Условный номер земельного участка :5/чзу1		
Площадь земельного участка 126,06 кв.м.		
Обозначение характерных точек границ	Координаты	
	X	У
1	200058	329142
2	200058	329148
3	200046	329150
4	200033	329150
5	200033	329147
6	200041	329146
7	200041	329145
8	200048	329144
9	200053	329143
10	200053	329143

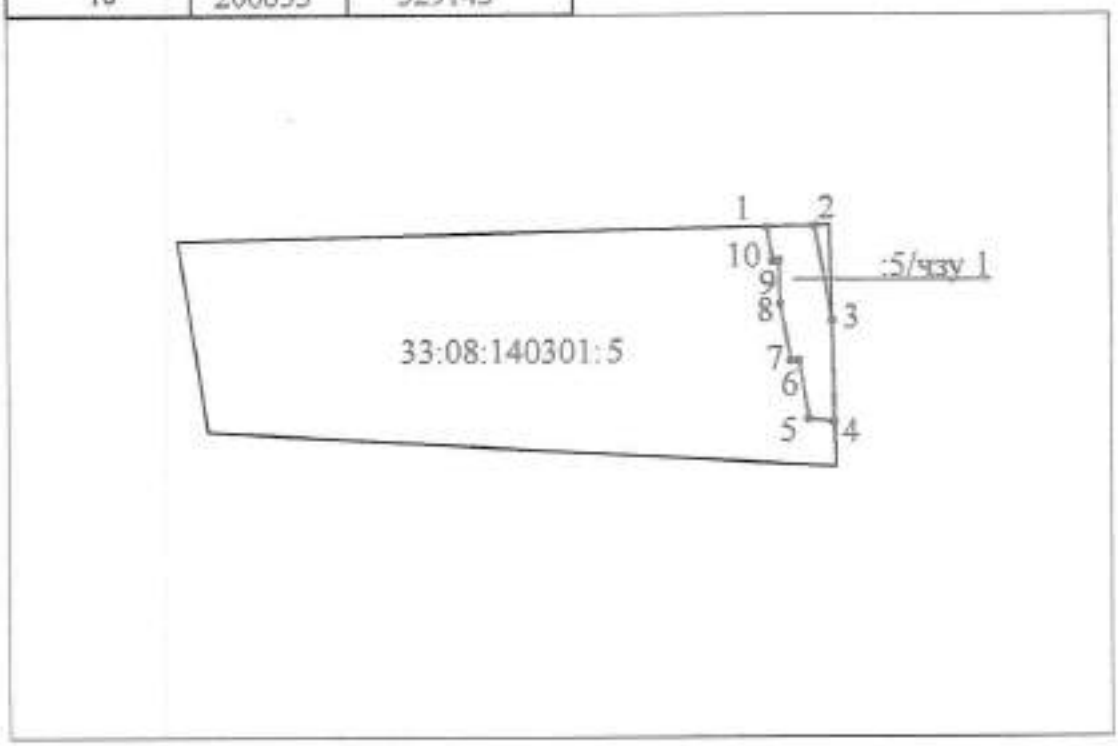

Система координат МСК-33
Масштаб 1:1000

Условные обозначения:

33:08:140301:5 - кадастровый номер земельного участка

:5/чзу1 - образуемая часть земельного участка

Ситуационный план расположения границ участка
Кадастровый квартал 33:08:140301
Кадастровый номер земельного участка 33:08:140301:9

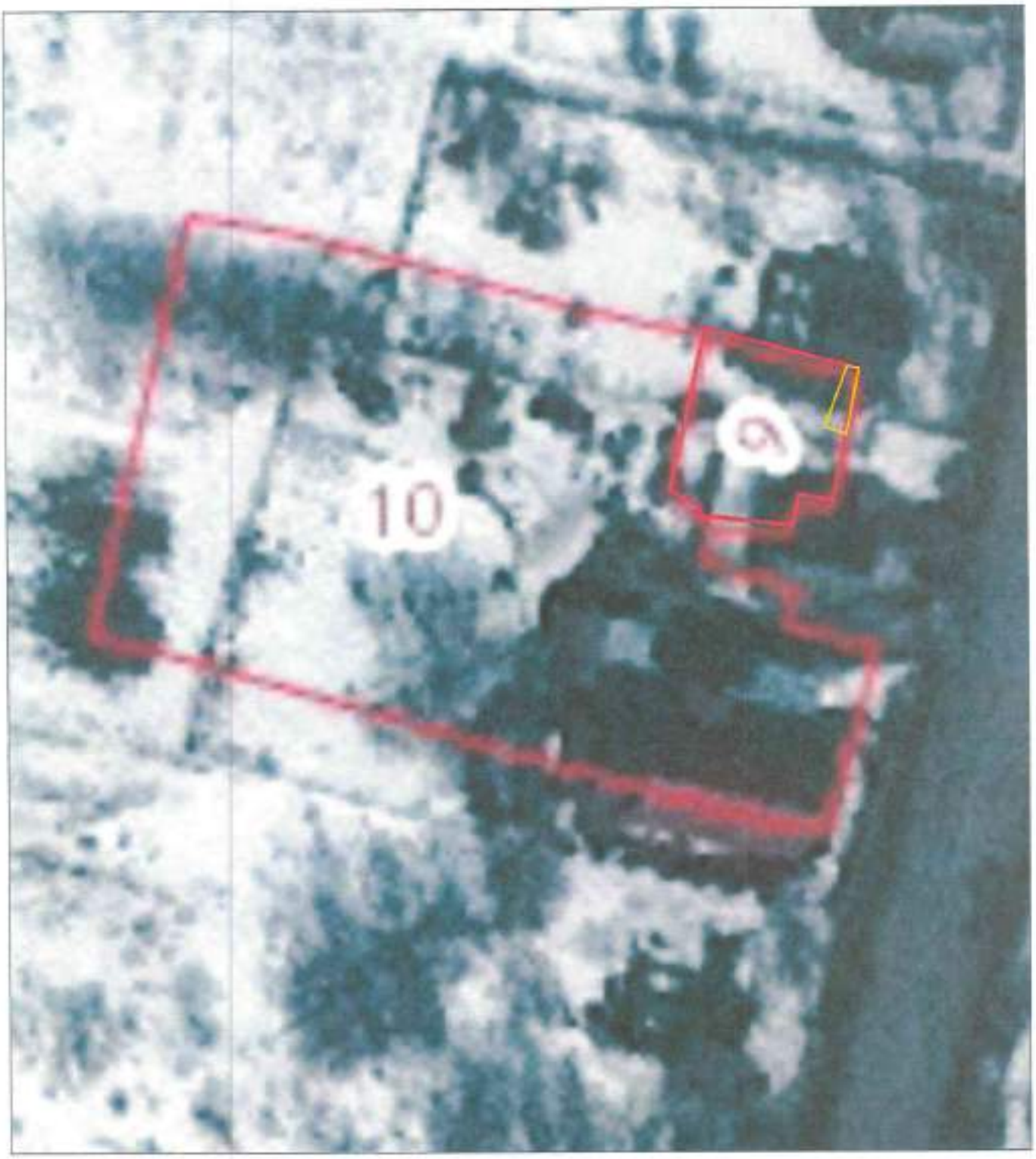

Условные обозначения: граница земельного участка

Утверждена

(наименование документа об утверждении,включая наименования органов государственной власти или органов местного самоуправления, принявших решение об утверждении схемы или подписавших соглашение о перераспределении земельных участков)

от _____ № _____

Схема расположения земельного участка или земельных участков на кадастровом плане территории

Условный номер земельного участка :9/чзу1		
Площадь земельного участка 6,77 кв.м.		
Обозначение характерных точек границ	Координаты	
	X	Y
1	199884	329135
2	199885	329133
3	199889	329134
4	199889	329135

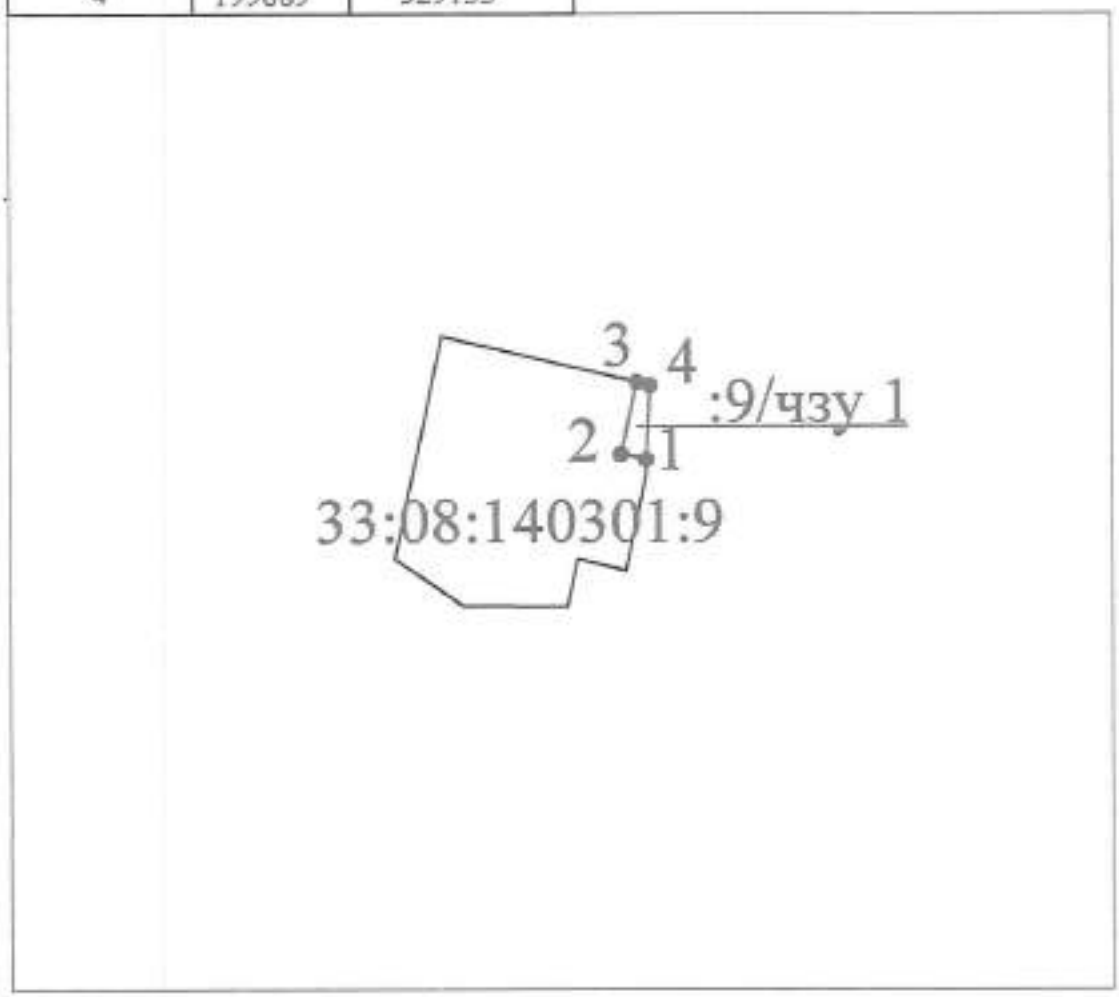

Система координат МСК-33
Масштаб 1:1000

Условные обозначения:

33:08:140301:9 - кадастровый номер земельного участка

:9/чзу1 - образуемая часть земельного участка

Ситуационный план расположения границ участка
Кадастровый квартал 33:08:140301
Кадастровый номер земельного участка 33:08:140301:10

Условные обозначения: граница земельного участка

Утверждена

(наименование документа об утверждении, включая наименования органа государственной власти или органа местного самоуправления, принявших решение об утверждении схемы или подписавших соглашение о перераспределении земельных участков)

от _____ № _____

Схема расположения земельного участка или земельных участков на кадастровом плане территории

Условный номер земельного участка :10/чзу1		
Площадь земельного участка 73,24 кв.м.		
Обозначение характерных точек границ	Координаты	
	X	Y
1	199865	329132
2	199864	329135
3	199846	329131
4	199846	329127
5	199847	329125
6	199852	329126
7	199851	329129

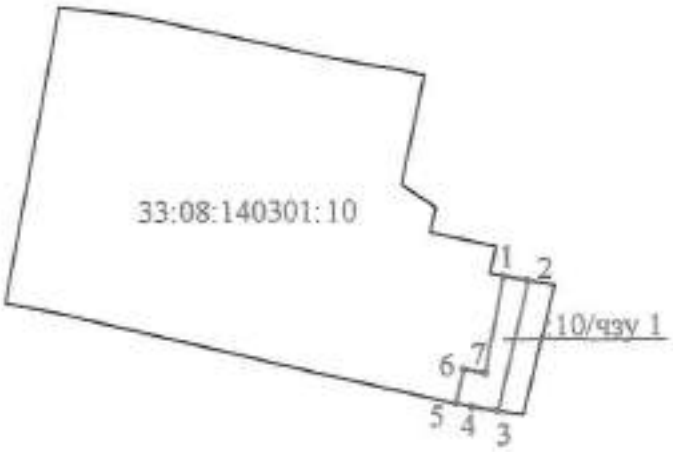

Система координат МСК-33
Масштаб 1:1000

Условные обозначения:

33:08:140301:10 - кадастровый номер земельного участка

:10/чзу1 - образуемая часть земельного участка

Ситуационный план расположения границ участка
Кадастровый квартал 33:08:140301
Кадастровый номер земельного участка 33:08:140301:22

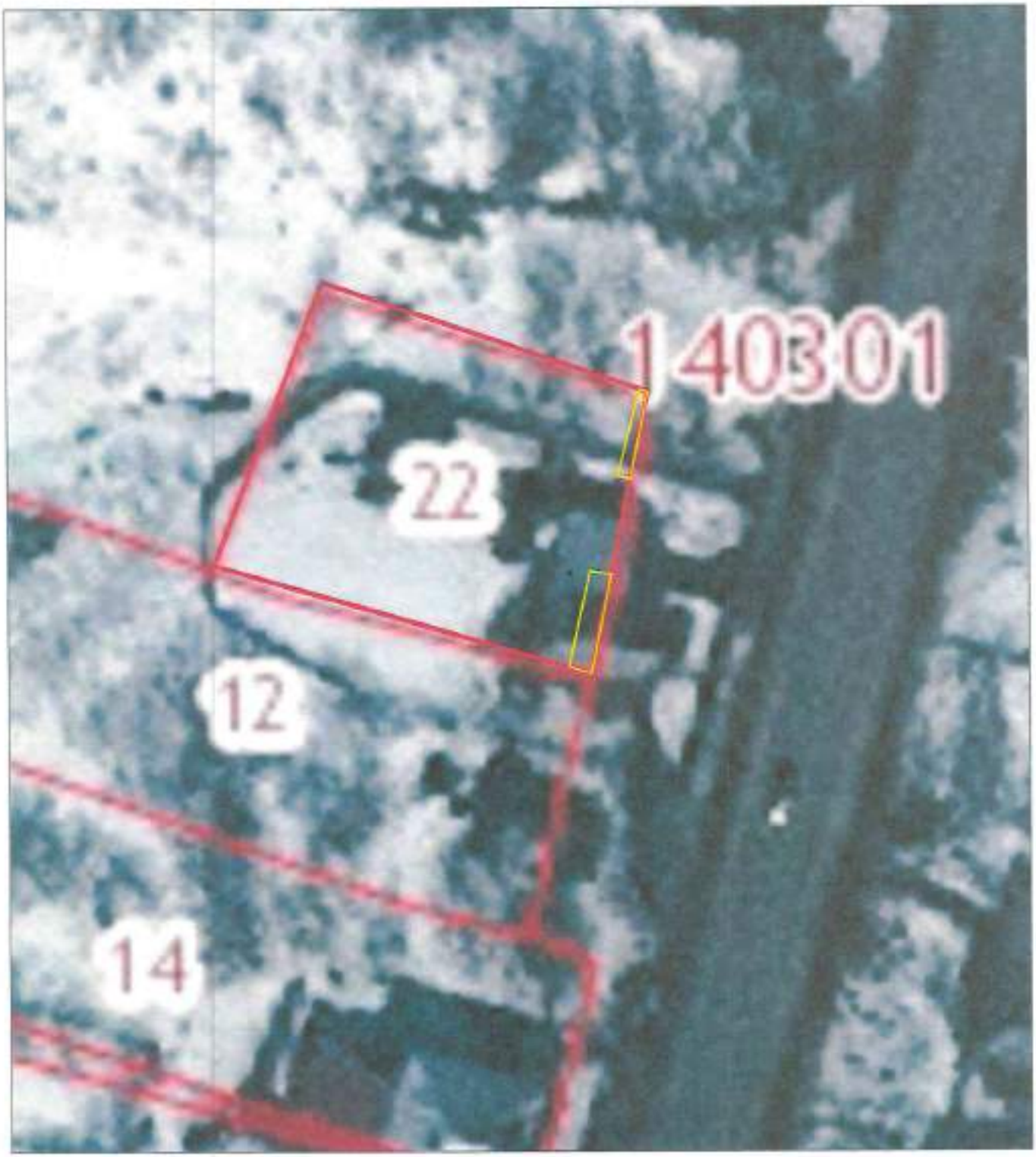

Условные обозначения: граница земельного участка

Утверждена

(наименование документа об утверждении,включая наименования органов государственной власти или органов местного самоуправления, принявших решение об утверждении схемы или подписавших соглашение о перераспределении земельных участков)

от _____ № _____

Схема расположения земельного участка или земельных участков на кадастровом плане территории

Условный номер земельного участка :22/чзу1		
Площадь земельного участка 8,30 кв.м.		
Обозначение характерных точек границ	Координаты	
	X	У
1	199782	329110
2	199782	329112
3	199790	329113
4	199790	329112

Условный номер земельного участка :22/чзу2		
Площадь земельного участка 18,18 кв.м.		
Обозначение характерных точек границ	Координаты	
	X	У
1	199765	329106
2	199764	329108
3	199773	329110
4	199773	329108

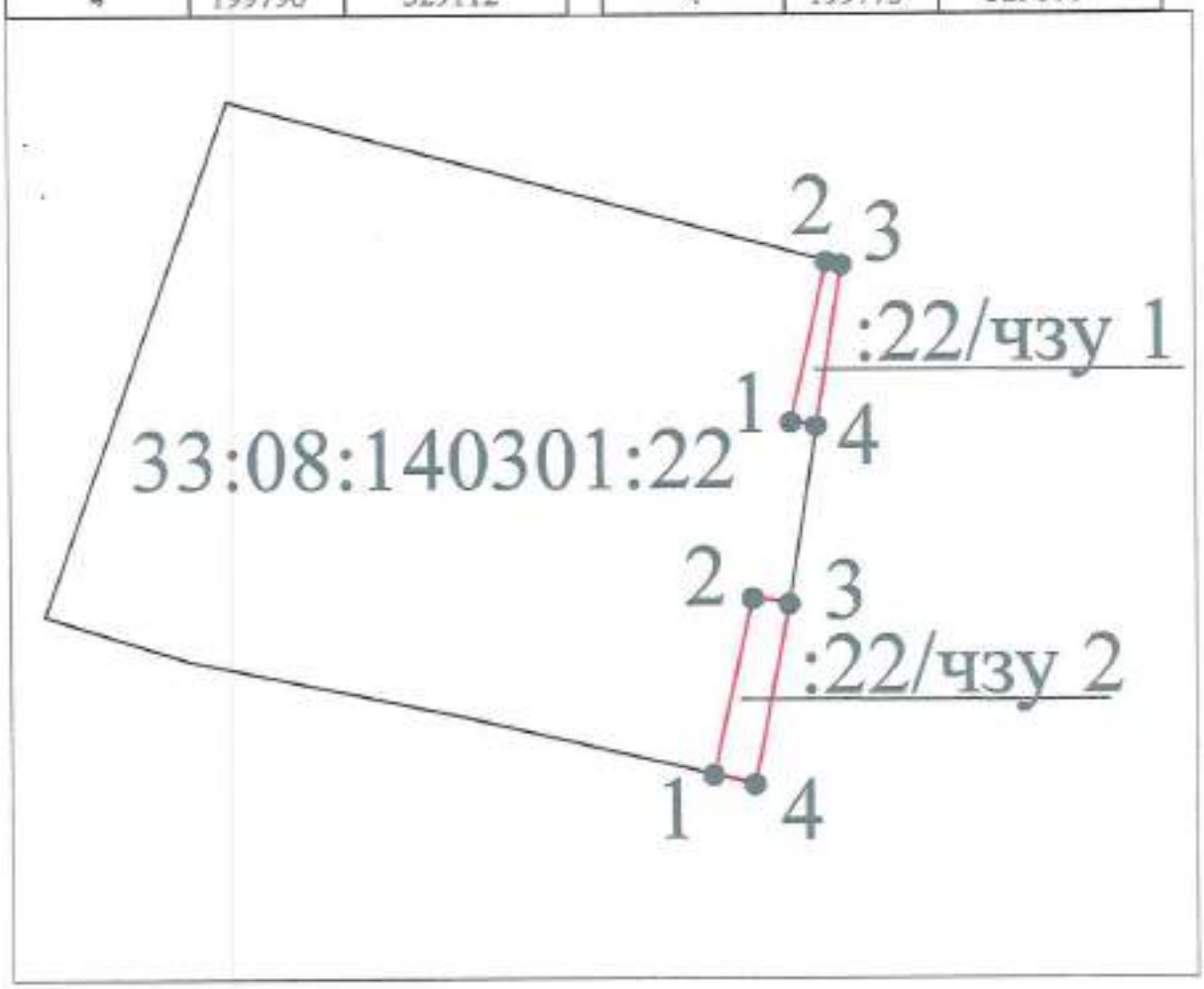

Система координат МСК-33
Масштаб 1:500

Условные обозначения:

33:08:140301:22 - кадастровый номер земельного участка

:22/чзу1 - образуемая часть земельного участка

Ситуационный план расположения границ участка
Кадастровый квартал 33:08:140301
Кадастровый номер земельного участка 33:08:140301:12

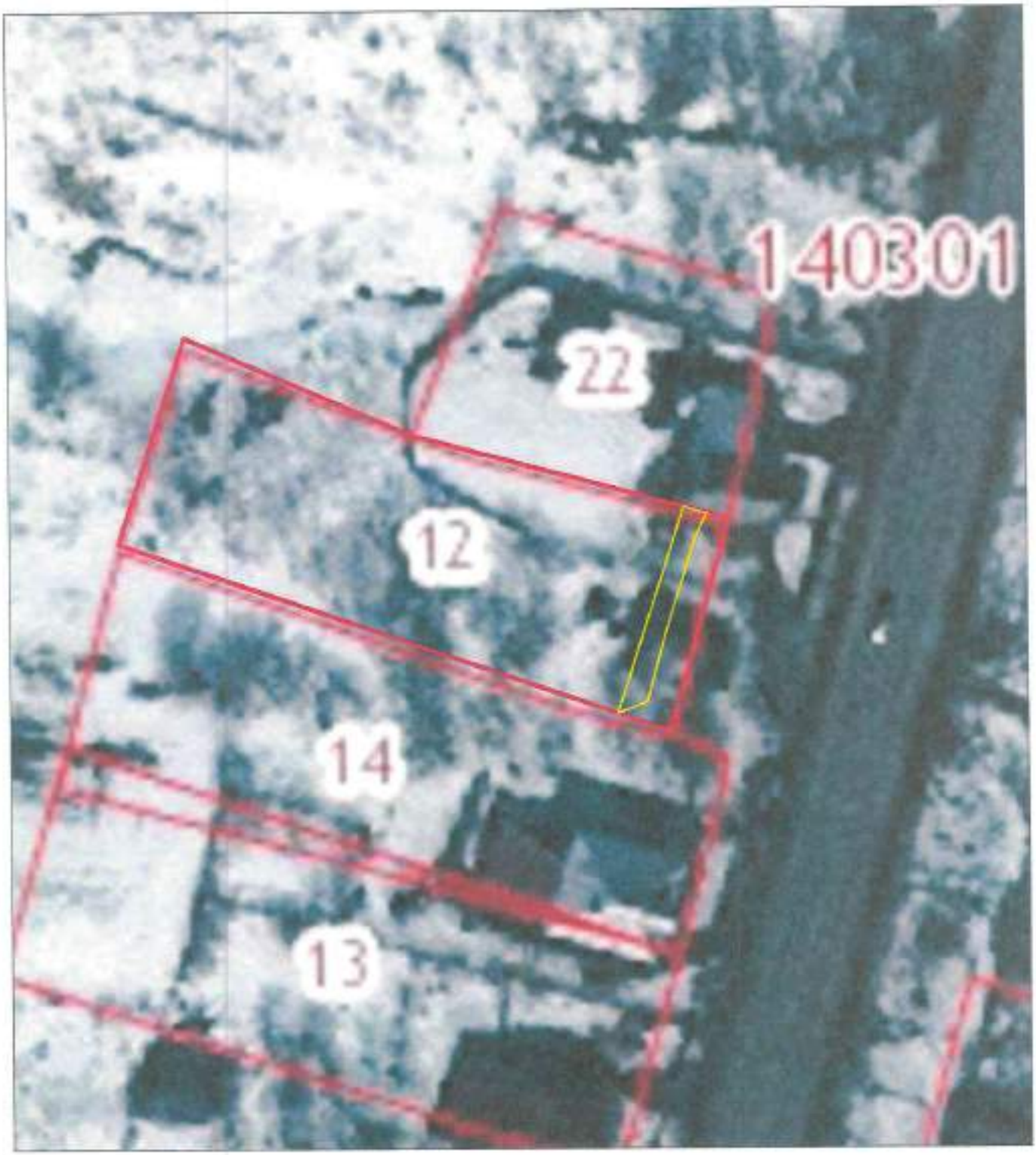

Условные обозначения: граница земельного участка

Утверждена

(наименование документа об утверждении, включая наименования органов государственной власти или органов местного самоуправления, принявших решение об утверждении схемы или подписавших соглашение о перераспределении земельных участков)

от _____№_____

Схема расположения земельного участка или земельных участков на кадастровом плане территории

Условный номер земельного участка :12/чзу1		
Площадь земельного участка 49,51 кв.м.		
Обозначение характерных точек границ	Координаты	
	X	У
1	199765	329106
2	199764	329108
3	199762	329108
4	199753	329106
5	199741	329104
6	199741	329101

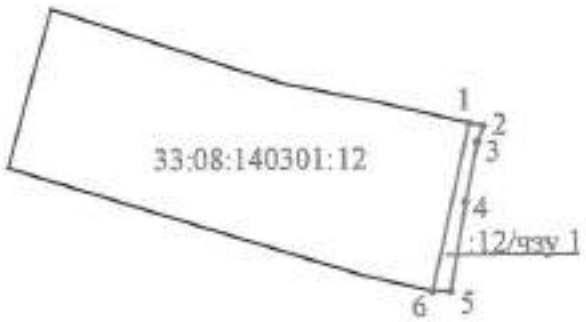

Система координат МСК-33
Масштаб 1:1000

Условные обозначения:

33:08:140301:12 - кадастровый номер земельного участка

:12/чзу1 - образуемая часть земельного участка

Ситуационный план расположения границ участка
Кадастровый квартал 33:08:140301
Кадастровый номер земельного участка 33:08:140301:14

Условные обозначения: граница земельного участка

Утверждена

(наименование документа об утверждении, включая наименования органов государственной власти или органов местного самоуправления, принявших решение об утверждении схемы или подписавших соглашение о перераспределении земельных участков)

от _____ № _____

Схема расположения земельного участка или земельных участков на кадастровом плане территории

Условный номер земельного участка :14/чзу1		
Площадь земельного участка 105,82 кв.м.		
Обозначение характерных точек границ	Координаты	
	X	Y
1	199718	329096
2	199725	329097
3	199724	329100
4	199737	329103
5	199738	329100
6	199741	329101
7	199741	329104
8	199739	329107
9	199717	329102

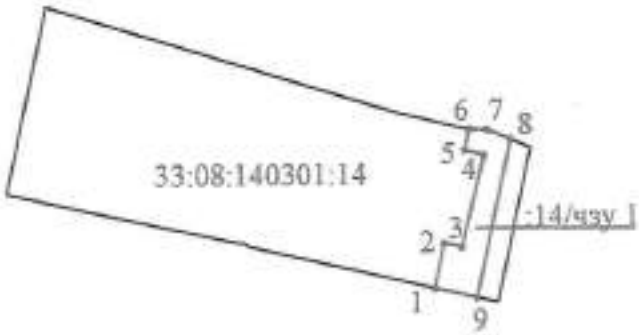

Система координат МСК-33
Масштаб 1:1000

Условные обозначения:

33:08:140301:14 - кадастровый номер земельного участка

:14/чзу1 - образуемая часть земельного участка

Ситуационный план расположения границ участка
Кадастровый квартал 33:08:140301
Кадастровый номер земельного участка 33:08:140301:13

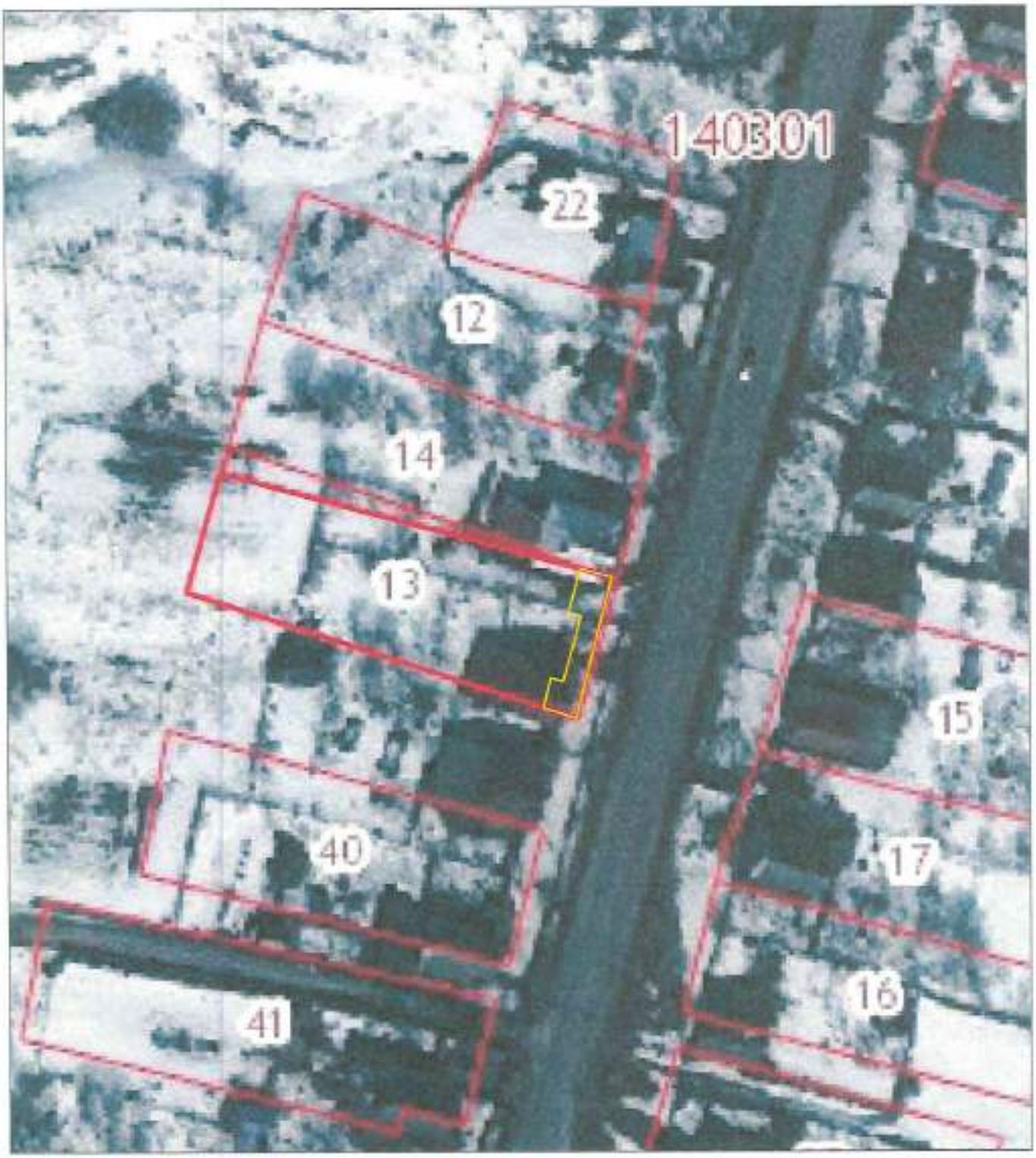

Условные обозначения: граница земельного участка

Утверждена

(наименование документа об утверждении, включая наименования органов государственной власти или органов местного самоуправления, принявших решение об утверждении схемы или подписавших соглашение о перераспределении земельных участков)

от _____ № _____

Схема расположения земельного участка или земельных участков на кадастровом плане территории

Условный номер земельного участка :13/чзу1		
Площадь земельного участка 127,09 кв.м.		
Обозначение характерных точек границ	Координаты	
	X	Y
1	199694	329091
2	199699	329092
3	199698	329094
4	199710	329097
5	199710	329094
6	199718	329096
7	199717	329102
8	199692	329096

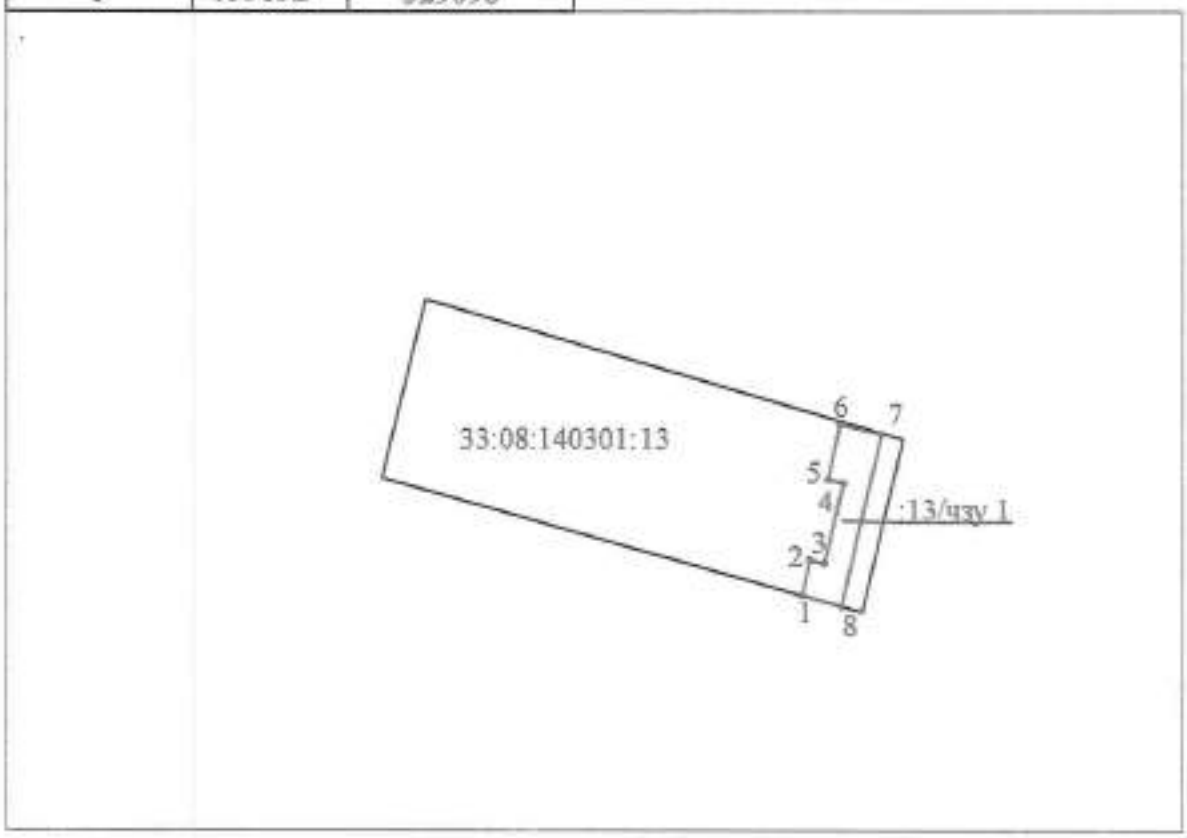

Система координат МСК-33
Масштаб 1:1000

Условные обозначения:

33:08:140301:13 - кадастровый номер земельного участка

:13/чзу1 - образуемая часть земельного участка

Ситуационный план расположения границ участка
Кадастровый квартал 33:08:140301
Кадастровый номер земельного участка 33:08:140301:40

Условные обозначения: граница земельного участка

Утверждена

(наименование документа об утверждении,включая наименования органов государственной власти или органов местного самоуправления, принявших решение об утверждении схемы или подписавших соглашение о перераспределении земельных участков)

от _____№_____

Схема расположения земельного участка или земельных участков на кадастровом плане территории

Условный номер земельного участка :40/чзу1		
Площадь земельного участка 127,09 кв.м.		
Обозначение характерных точек границ	Координаты	
	X	Y
1	199673	329086
2	199672	329092
3	199654	329087
4	199648	329086
5	199649	329080
6	199654	329081
7	199653	329081
8	199655	329082
9	199655	329084
10	199662	329085
11	199661	329086
12	199667	329088
13	199668	329085

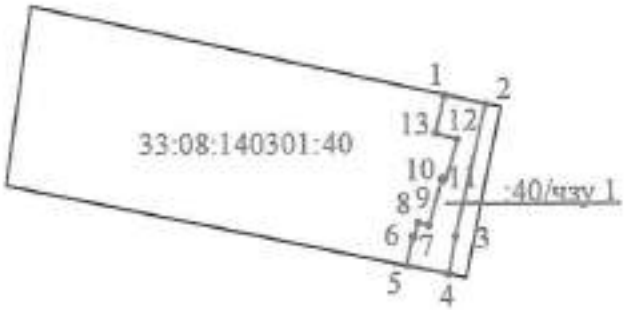

Система координат МСК-33
Масштаб 1:1000

Условные обозначения:

33:08:140301:40 - кадастровый номер земельного участка

:40/чзу1 - образуемая часть земельного участка

Ситуационный план расположения границ участка
Кадастровый квартал 33:08:140301
Кадастровый номер земельного участка 33:08:140301:41

Условные обозначения: граница земельного участка

Утверждена

(наименование документа об утверждении,включая наименования органов государственной власти или органов местного самоуправления, принявших решение об утверждении схемы или подписавших соглашение о перераспределении земельных участков)

от _____№_____

Схема расположения земельного участка или земельных участков на кадастровом плане территории

Условный номер земельного участка :41/чзу1		
Площадь земельного участка 124,72 кв.м.		
Обозначение характерных точек границ	Координаты	
	X	У
1	199621	329075
2	199626	329076
3	199625	329077
4	199635	329079
5	199635	329078
6	199643	329079
7	199642	329085
8	199620	329081

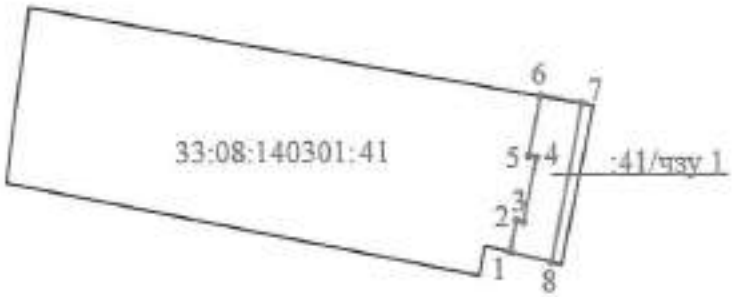

Система координат МСК-33
Масштаб 1:1000

Условные обозначения:

33:08:140301:41- кадастровый номер земельного участка

:41/чзу1 - образуемая часть земельного участка

Ситуационный план расположения границ участка
Кадастровый квартал 33:08:140301
Кадастровый номер земельного участка 33:08:140301:43

Условные обозначения: граница земельного участка

121

Утверждена

(наименование документа об утверждении,включая наименования органов государственной власти или органов местного самоуправления, принявших решение об утверждении схемы или подписавших соглашение о перераспределении земельных участков)

от _____ № _____

Схема расположения земельного участка или земельных участков на кадастровом плане территории

Условный номер земельного участка :43/чзу1		
Площадь земельного участка 98,40 кв.м.		
Обозначение характерных точек границ	Координаты	
	X	У
1	199591	329066
2	199591	329066
3	199590	329072
4	199570	329068
5	199571	329062
6	199580	329064
7	199579	329066
8	199590	329069

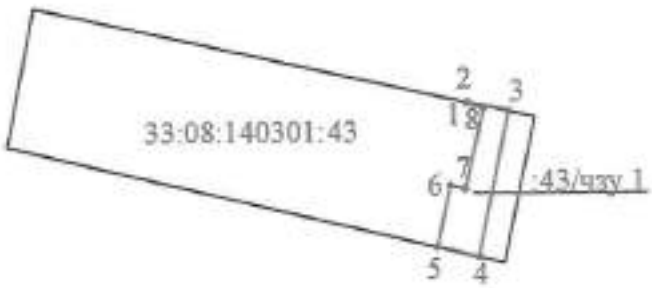

Система координат МСК-33
Масштаб 1:1000

Условные обозначения:

33:08:140301:43- кадастровый номер земельного участка

:43/чзу1 - образуемая часть земельного участка

Ситуационный план расположения границ участка
Кадастровый квартал 33:08:140301
Кадастровый номер земельного участка 33:08:140301:18

Условные обозначения: граница земельного участка

Утверждена

(наименование документа об утверждении включая наименование органов государственной власти или органов местного самоуправления, принявших решение об утверждении схемы или подписавших соглашение о перераспределении земельных участков)

от _____ № _____

Схема расположения земельного участка или земельных участков на кадастровом плане территории

Условный номер земельного участка :18/чзу1		
Площадь земельного участка 125,23 кв.м.		
Обозначение характерных точек границ	Координаты	
	X	У
1	199546	329057
2	199554	329058
3	199553	329060
4	199565	329063
5	199566	329061
6	199571	329062
7	199570	329068
8	199545	329063
9	199546	329057

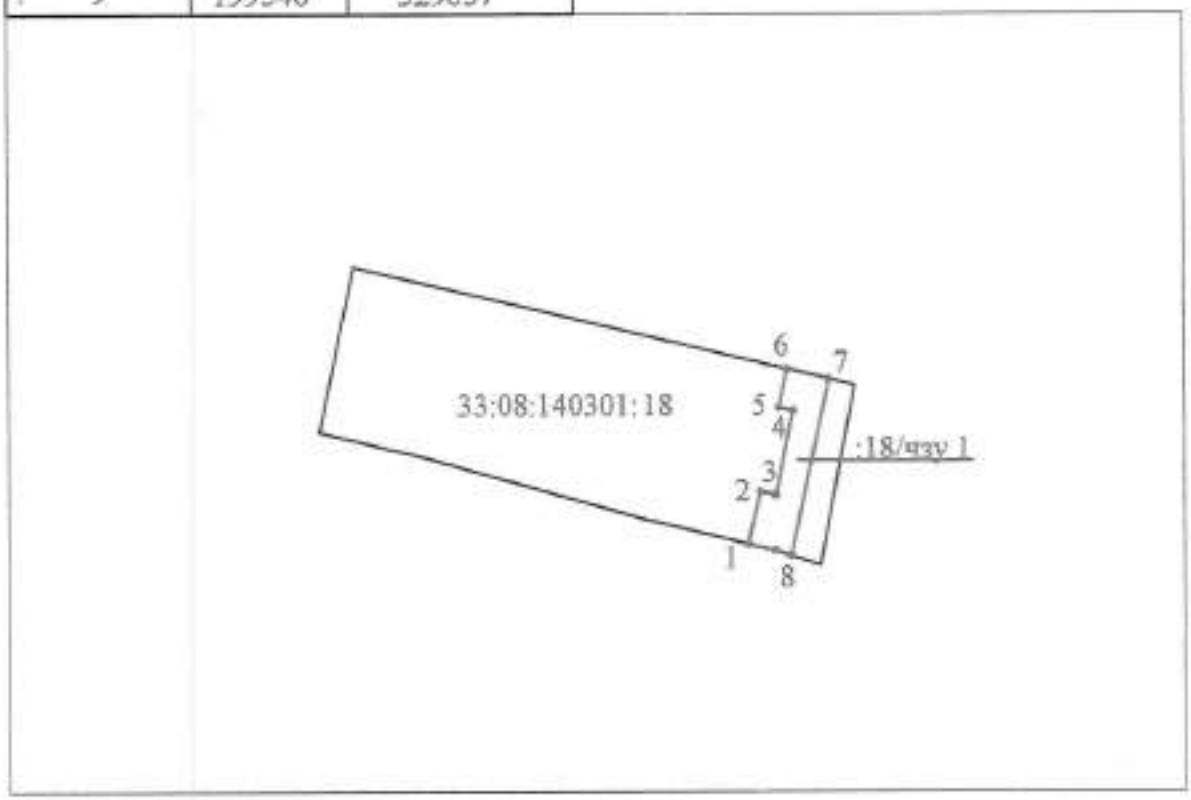

Система координат МСК-33
Масштаб 1:1000

Условные обозначения:

33:08:140301:18- кадастровый номер земельного участка

:18/чзу1 - образуемая часть земельного участка

Ситуационный план расположения границ участка
Кадастровый квартал 33:08:140301
Кадастровый номер земельного участка 33:08:140301:20

Условные обозначения: граница земельного участка

Утверждена

(наименование документа об утверждении,включая наименования

органов государственной власти или органов местного

самоуправления, принявших решение об утверждении схемы или

подписавших соглашение о перераспределении земельных участков)

от _____ № _____

Схема расположения земельного участка или земельных участков на кадастровом плане территории

Условный номер земельного участка :20/чзу1		
Площадь земельного участка 139,68 кв.м.		
Обозначение характерных точек границ	Координаты	
	X	Y
1	199523	329057
2	199524	329051
3	199546	329057
4	199546	329060
5	199545	329063

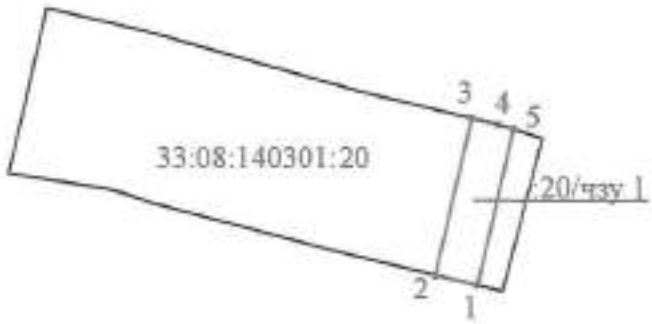

Система координат МСК-33
Масштаб 1:1000

Условные обозначения:

33:08:140301:20- кадастровый номер земельного участка

:20/чзу1 - образуемая часть земельного участка

Ситуационный план расположения границ участка
Кадастровый квартал 33:08:140301
Кадастровый номер земельного участка 33:08:140301:19

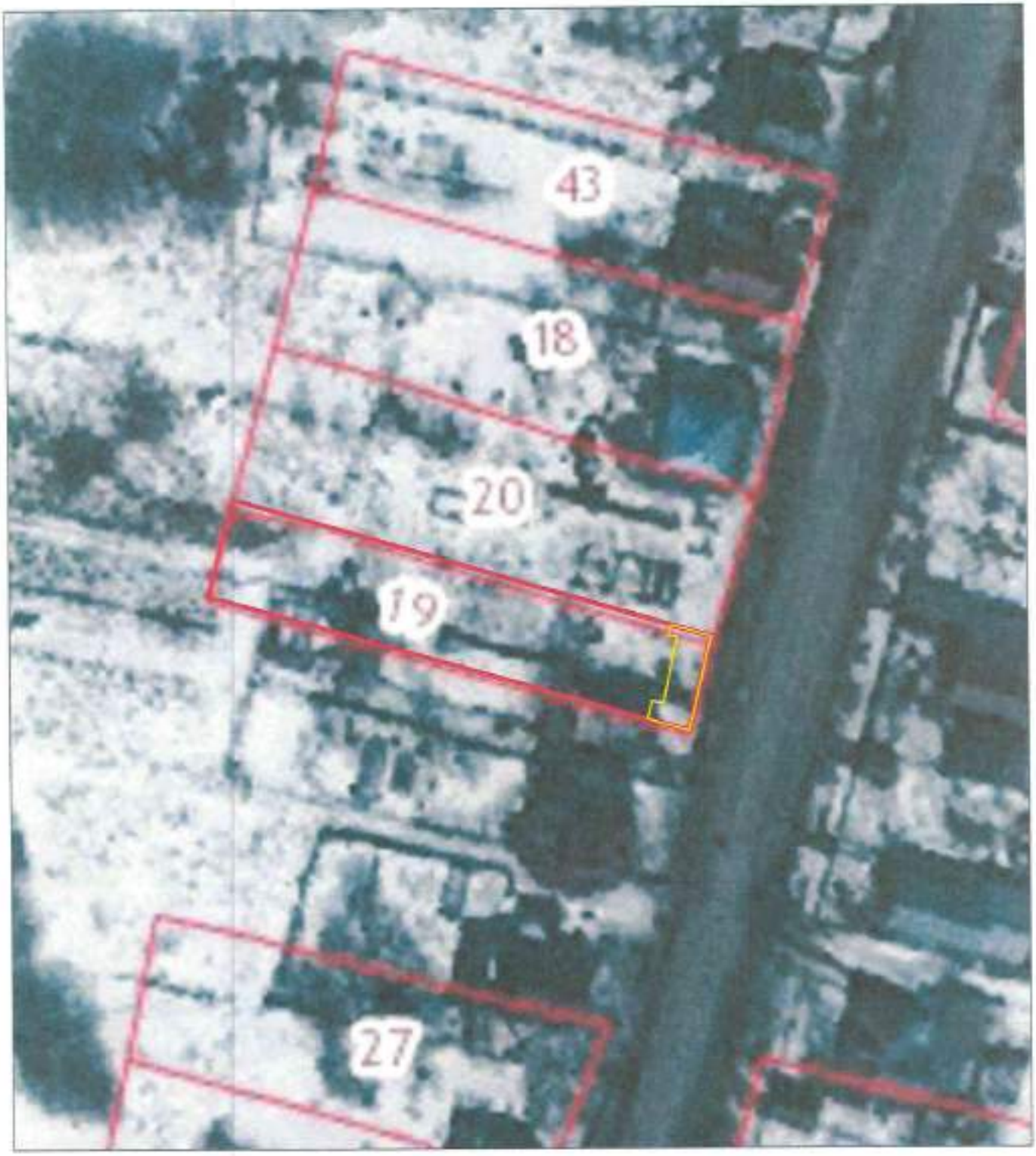

Условные обозначения: граница земельного участка

Утверждена

(наименование документа об утверждении,включая наименования органов государственной власти или органов местного самоуправления, принявших решение об утверждении схемы или подписавших соглашение о перераспределении земельных участков)

от _____№_____

Схема расположения земельного участка или земельных участков на кадастровом плане территории

Условный номер земельного участка :19/чзу1		
Площадь земельного участка 67,98 кв.м.		
Обозначение характерных точек границ	Координаты	
	X	У
1	199511	329048
2	199514	329049
3	199514	329051
4	199529	329052
5	199523	329051
6	199524	329051
7	199523	329057
8	199510	329054

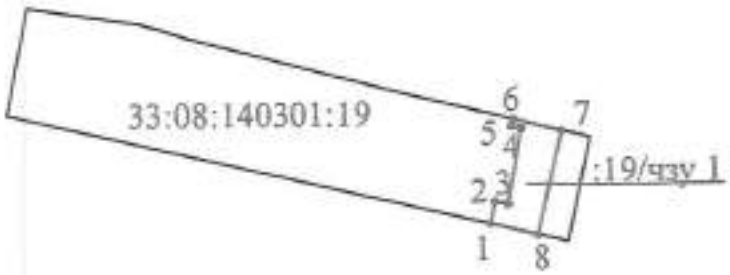

Система координат МСК-33
Масштаб 1:1000

Условные обозначения:

33:08:140301:19- кадастровый номер земельного участка

:19/чзу1 - образуемая часть земельного участка

Ситуационный план расположения границ участка
Кадастровый квартал 33:08:140301
Кадастровый номер земельного участка 33:08:140301:27

Условные обозначения: граница земельного участка

Утверждена

(наименование документа об утверждении,включая наименования органов государственной власти или органов местного самоуправления, принявших решение об утверждении схемы или подписавших соглашение о перераспределении земельных участков)

от _____№_____

Схема расположения земельного участка или земельных участков на кадастровом плане территории

Условный номер земельного участка :27/чзу1		
Площадь земельного участка 143,65 кв.м.		
Обозначение характерных точек границ	Координаты	
	X	У
1	199469	329040
2	199467	329046
3	199443	329040
4	199443	329039
5	199443	329039
6	199444	329033
7	199444	329034
8	199450	329035
9	199450	329036
10	199457	329039
11	199458	329037

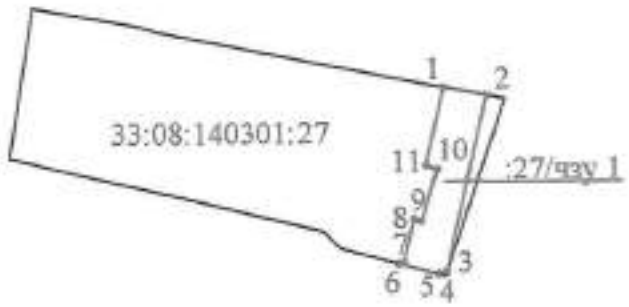

Система координат МСК-33
Масштаб 1:1000

Условные обозначения:

33:08:140301:27- кадастровый номер земельного участка

:27/чзу1 - образуемая часть земельного участка

Ситуационный план расположения границ участка
Кадастровый квартал 33:08:140301
Кадастровый номер земельного участка 33:08:140301:26

Условные обозначения: граница земельного участка